DS DIESSE FLUID CONTROL

ИНДИКАТОР УРОВНЯ С РЕФЛЕКТОРНЫМ СТЕКЛОМ PN40 И PN64 / Class 300

DS LG - RCF GR18

КОД: DS LG-RCF…-… /40/RF-GR18/…/…-M…-CS/CS

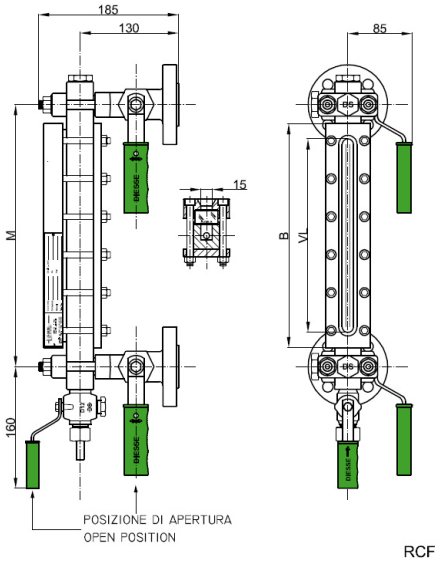

RCF

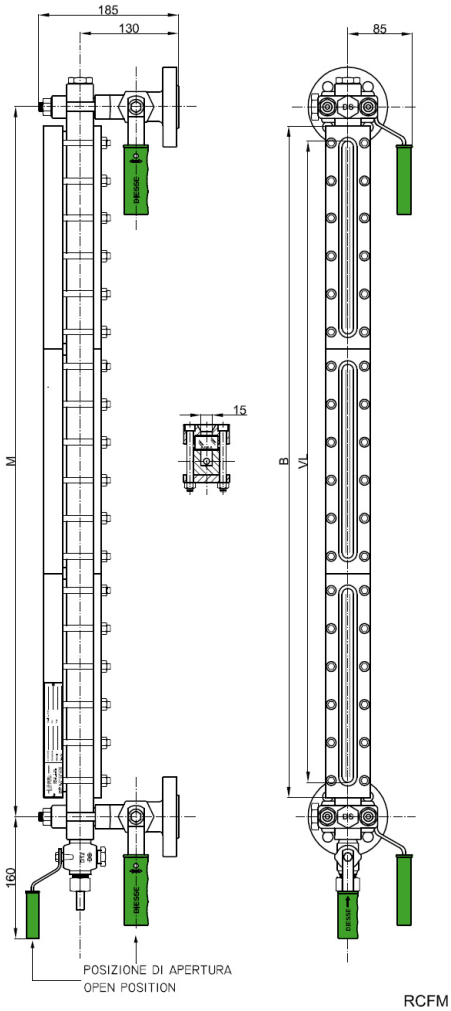

RCFM

Техническая информация

Условия эксплуатации
Макс. давление: PN40 and PN64; Class 300 (A105: 51 бар @ 38°C; AISI 316L: 49,6 бар @ 38°C)
Макс. температура: 300°C (Согласно стандарту DIN 7081 для стекол, см. стр. 1.69)

Вид
Стандарт: спереди, по запросу сбоку (лев./прав.) регулируется на этапе производства

Расстояние (от центра до центра)
Стандарт: см. минимальное расстояние в таблице ниже (фиксир. расстояние, не регулируется)
Опционально: по запросу промежуточные расстояния и более 3,000 мм

Материалы (Стандарт)

Исполнение:	CS/CS	SS/CS	SS/SS
Корпус измерителя и корпус крана:	ASTM A105	AISI 316L	AISI 316L
Отделка кранов:	AISI 303	AISI 316	AISI 316
Несмачиваемые детали:	Оцинк. углерод. сталь	Оцинк. углерод. сталь	AISI 316

Прокладки
Стандарт: графит/медь Опционально: графит/AISI 316 или PTFE/AISI316

Запорные краны
Тип DS GR18: цилиндрический тип пробки - Прямой тип - Быстрое закрытие на 90 °
Управление: рычаг с ручкой из полипропилена (стандарт: справа; опционально: слева)
Технолог. соединения::
Стандарт фланец: UNI PN40-64 DN15-20-25 ANSI#150-300-600/RF DN ½“ - ¾“ - 1“
Стандарт муфты с нарезкой: BSP-M ½” - ¾” NPT-M ½” - ¾”
Опционально: другие типы соединений или прямые соединения с процессом без запорных кранов (см. стр. 1.51)

Возд. краны: Стандарт: с резьбой ½” с пробкой Опционально: см. стр. 1.52
Слив. краны: Стандарт: кран типа D12 с резьбой ½” Опционально: см. стр. 1.52

Стекла
Отражающее (рефлекторное) – боросиликатное стекло, «экстра укрепленное» и закаленное – согласно стандарту DIN 7081
Стандарт: соединен с типом A (см. стр. 1.69)

Аксессуары
См. со стр. 1.55

Вес
Тип корпуса DS RCF: смотреть в таблице ниже
Тип клапана DS GR18: около 7,4 кг (с фланцами UNI DN20 PN40)

Момент затяжки болтов корпуса
Стандарт: 35 нм

Запасные части
Тип корпуса DS RCF: см. со стр. 1.69 (чертеж с компонентами и списком деталей см. стр. 1.62)
Тип крана DS GR18: смотреть со стр. 1.72 (чертеж с компонентами и списком деталей см. стр. 1.66)

КОД	ТИП	КОРПУС Длина [мм]	РАССТОЯНИЕ SL МИНИМ. [мм]	ВИДИМАЯ Длина [мм]	СТЕКЛО Длина [мм]	ВЕС Корпус [кг]
	x No. el.	B	M = B+40	VL	x No. elements	
11	1x1	130	**170**	**95**	115x1	4,3
12	2x1	155	**195**	**120**	140x1	4,8
13	3x1	180	**220**	**145**	165x1	5,3
14	4x1	205	**245**	**170**	190x1	5,7
15	5x1	235	**275**	**200**	220x1	6,5
16	6x1	265	**305**	**230**	250x1	6,9
17	7x1	295	**335**	**260**	280x1	7,6
18	8x1	335	**375**	**300**	320x1	8,3
19	9x1	360	**400**	**320**	340x1	8,9
24	4x2	410	**450**	**375**	190x2	9,9
25	5x2	470	**510**	**435**	220x2	11,5
26	6x2	530	**570**	**495**	250x2	12,3
27	7x2	590	**630**	**555**	280x2	13,8
28	8x2	670	**710**	**635**	320x2	15,1
29	9x2	720	**760**	**680**	340x2	16,3
36	6x3	795	**835**	**760**	250x3	17,8
37	7x3	885	**925**	**850**	280x3	19,9
38	8x3	1005	**1045**	**970**	320x3	22,0
39	9x3	1080	**1120**	**1040**	340x3	23,8
47	7x4	1180	**1220**	**1145**	280x4	26,0
48	8x4	1340	**1380**	**1305**	320x4	28,8
49	9x4	1440	**1480**	**1400**	340x4	31,2
57	7x5	1475	**1515**	**1440**	280x5	32,1
58	8x5	1675	**1715**	**1640**	320x5	35,6
59	9x5	1800	**1840**	**1760**	340x5	38,6
68	8x6	2010	**2050**	**1975**	320x6	42,6
69	9x6	2160	**2200**	**2120**	340x6	46,1
78	8x7	2345	**2385**	**2310**	320x7	49,3
79	9x7	2520	**2560**	**2480**	340x7	53,5
88	8x8	2680	**2720**	**2645**	320x8	56,1
89	9x8	2880	**2920**	**2840**	340x8	60,9

Tab. RCF

Помощь в подборе комплектующих Diesse:
(495) 149-00-05
Сайт официального дистрибьютора в России:
www.diessefluidcontrol.ru